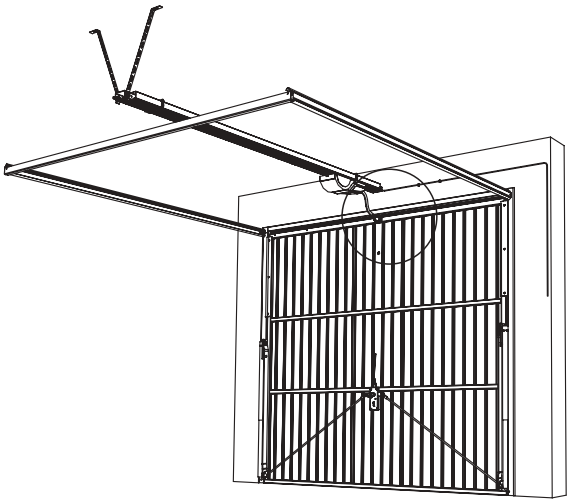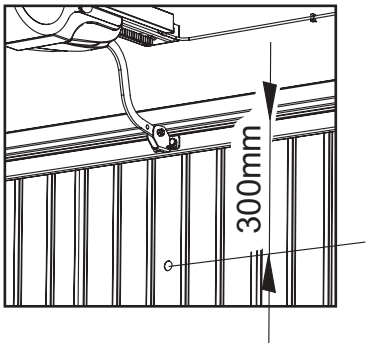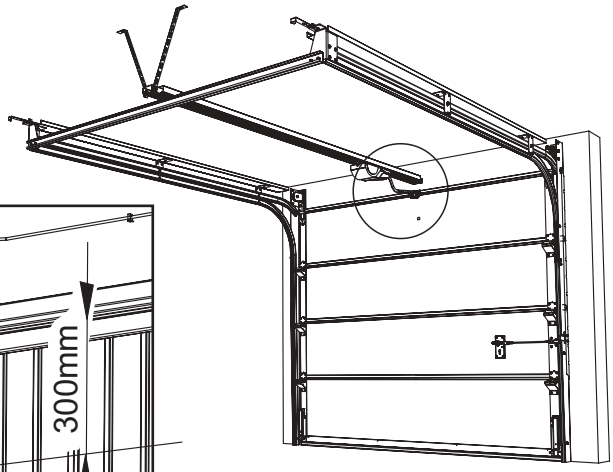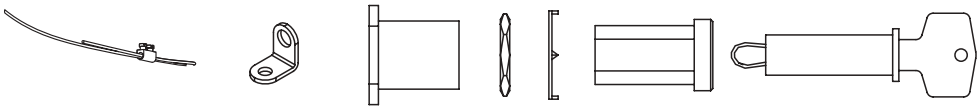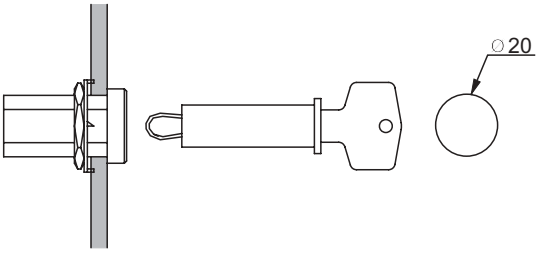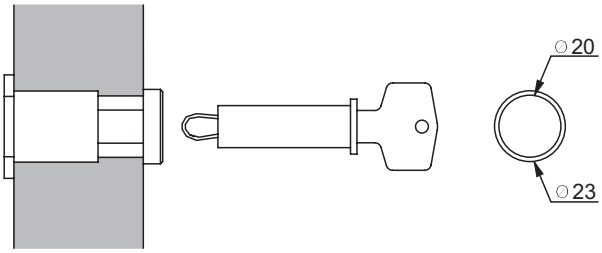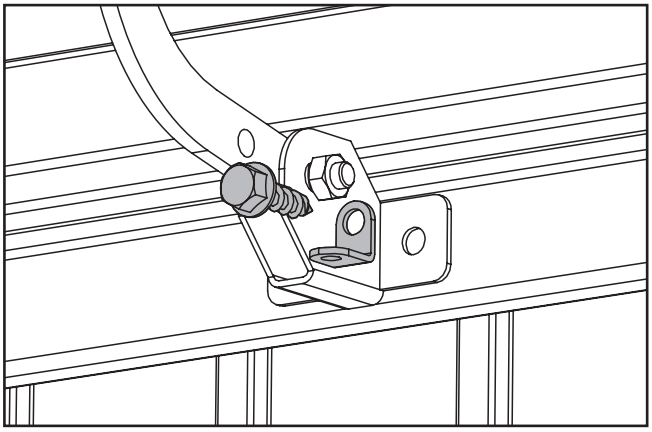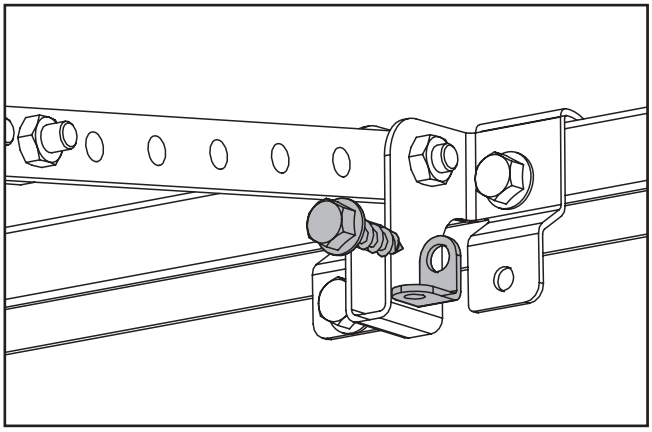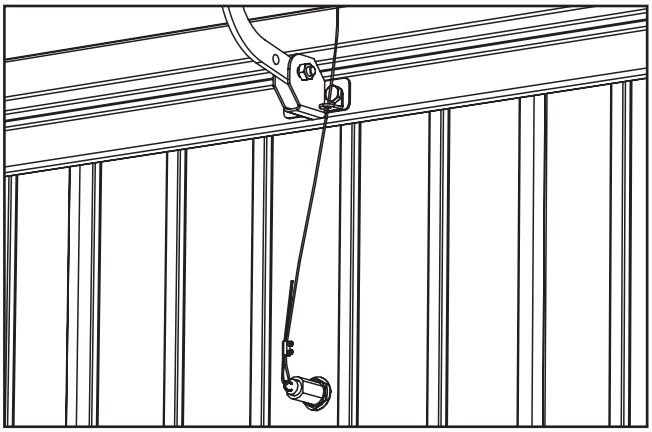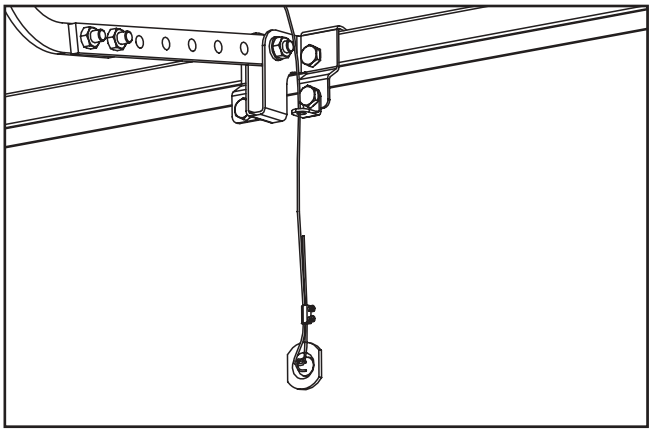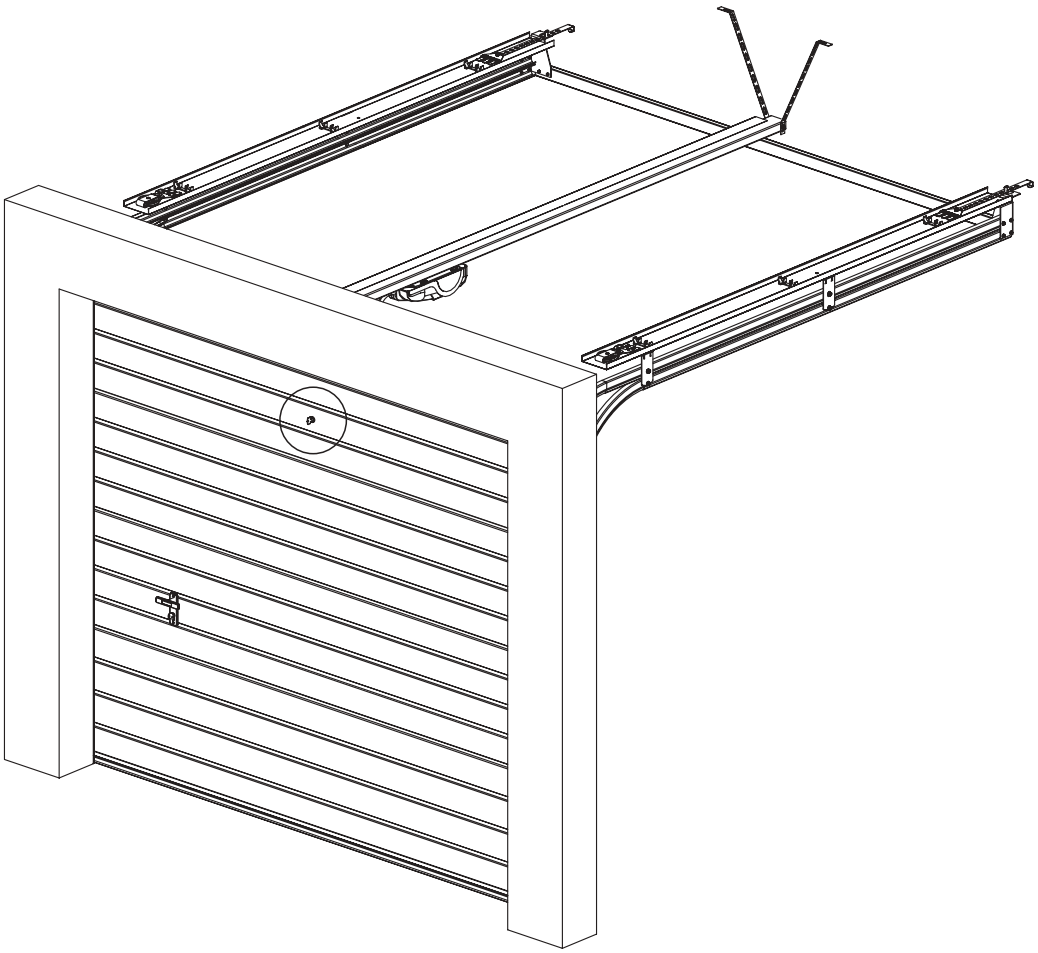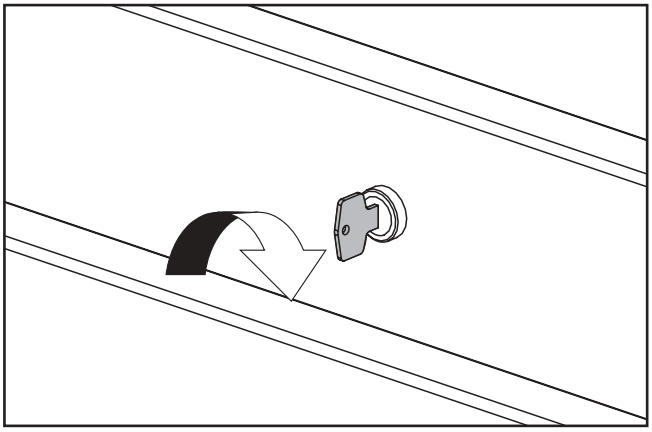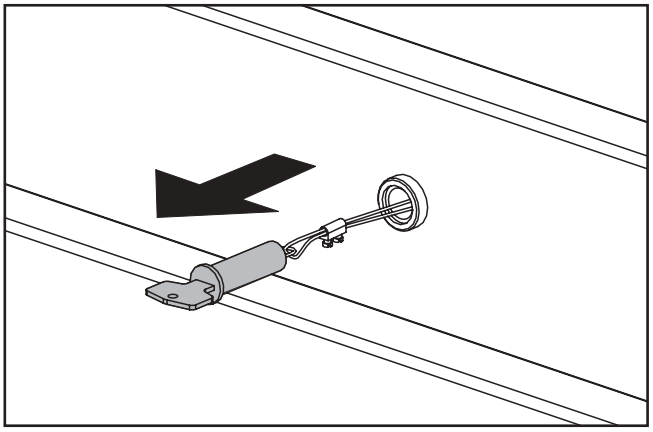MONTAŻ ZAMKA DO ROZBLOKOWANIA AUTOMATU OPTIMUM